PDE-R

Difusores Perforados

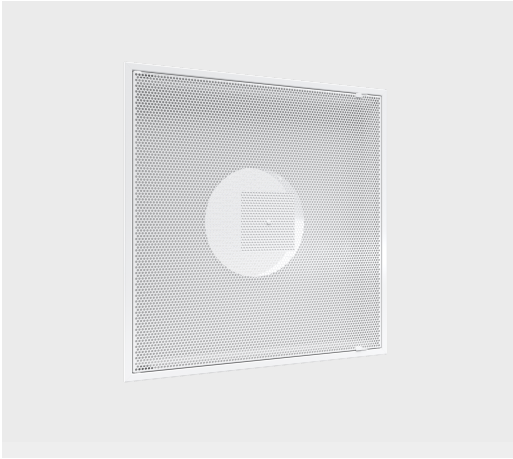

El difusor perforado modelo PDE-R está diseñado para aplicaciones de aire acondicionado, ventilación y calefacción tanto en sistemas de volumen constante como en sistemas de volumen variable para retorno. El difusor PDE-R en sus opciones en acero o aluminio, cuenta con una malla perforada que provee un área libre del 51%. El plenum está disponible en acero ó aluminio. La serie PDE se suministra en módulos de 12"x12", 16"x16", 20"x20" y 24"x24" con la característica que puede ser instalado en plafón corrido debido a su diseño. El acabado es en pintura electrostática en colores de línea: blanco, blanco tablaroca o negro mate. Los difusores PDE-R están disponibles con cuellos redondos desde 6" hasta 18" y con cuellos cuadrados desde 6"x6" hasta 18"x18". Como accesorios opcionales están el Control de Volumen Cuadrado (CVC), Control de Volumen Redondo (CVR) hasta diámetro 16" y el Marco de Montaje (MCE) para instalación en plafón corrido.

Contamos con la opción fabricada en Acero Inoxidable PDE-INOX en la sección de ambientes críticos.

Características:

- Difusor perforado para retorno
- Para instalación en plafón corrido

Dimensiones:

- Módulos de 12"x12", 16"x16", 20"x20" y 24"x24"
- Cuellos redondos de 6" a 18", en incrementos de 2"
- Cuellos cuadrados de 6"x6" a 18"x18", en incrementos de 2"

Materiales y Acabados:

- Plenum y malla fabricados en acero o aluminio
- Colores de línea: blanco, blanco tablaroca o negro mate

Ninguna parte de este documento podrá ser reproducida o retransmitida de cualquier forma, siendo estas: electrónicas o mecanografiadas; incluyendo fotocopiado, grabado y/o cualquier sistema de alojamiento de información sin previo permiso de INNES AIRE S.A. DE C.V.

Accesorios Opcionales:

CVR

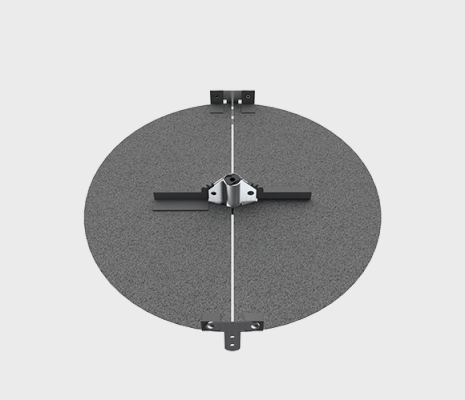

CVC

MCE

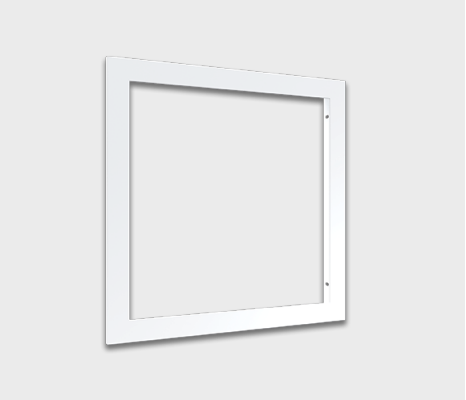

Ninguna parte de este documento podrá ser reproducida o retransmitida de cualquier forma, siendo estas: electrónicas o mecanografiadas; incluyendo fotocopiado, grabado y/o cualquier sistema de alojamiento de información sin previo permiso de INNES AIRE S.A. DE C.V.

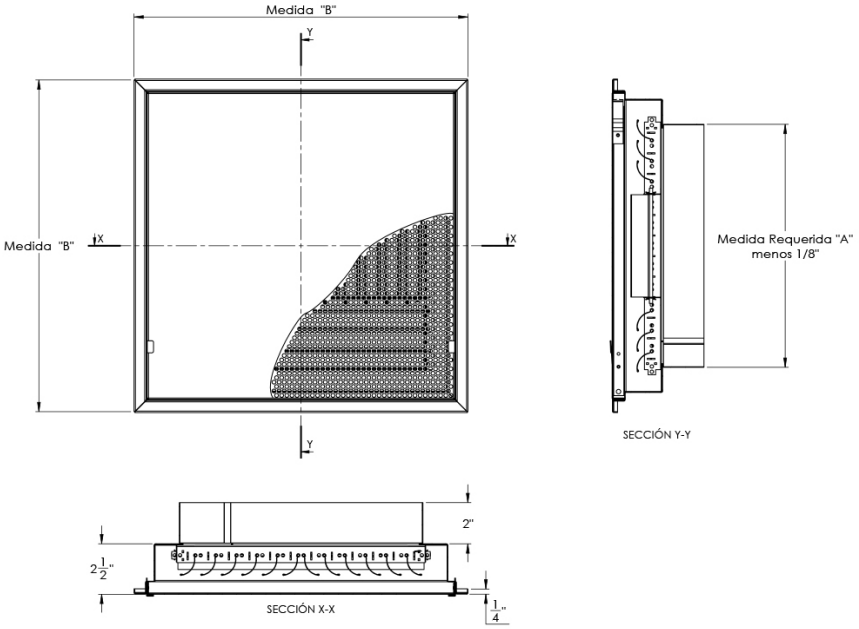

Módulo	A Cuello	B Plato
24" x 24"	6"	24 1/4
	8"	
	10"	
	12"	
	14"	
	16"	
	18"	
20" x 20"	6"	20 1/4
	8"	
	10"	
	12"	
	14"	
	16"	
16" x 16"	6"	16 1/4
	8"	
	10"	
	12"	
12" x 12"	6"	12 1/4
	8"	

Ninguna parte de este documento podrá ser reproducida o retransmitida de cualquier forma, siendo estas: electrónicas o mecanografiadas; incluyendo fotocopiado, grabado y/o cualquier sistema de alojamiento de información sin previo permiso de INNES AIRE S.A. DE C.V.

Diagrama de Instalación:

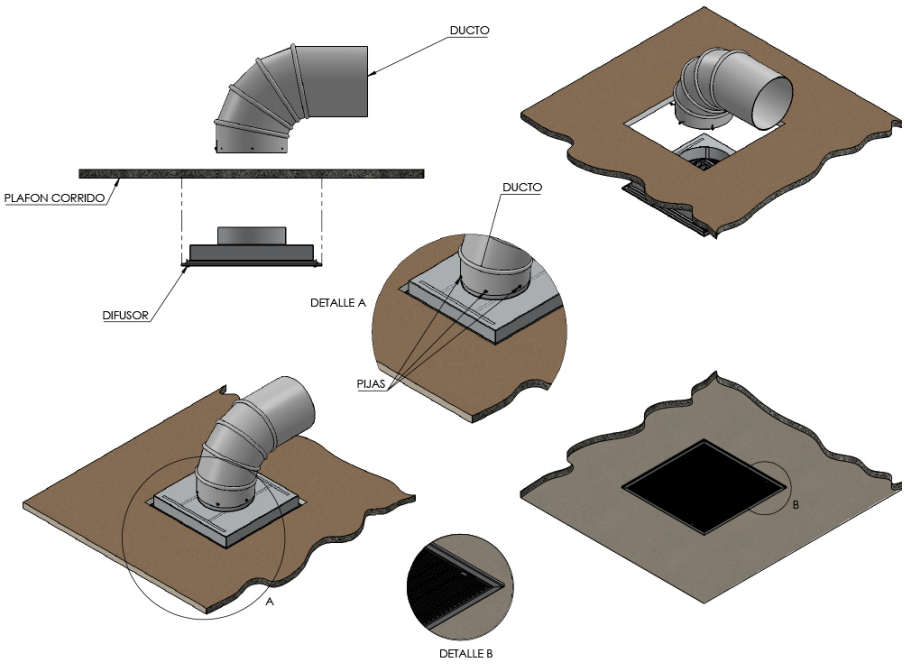

Ninguna parte de este documento podrá ser reproducida o retransmitida de cualquier forma, siendo estas: electrónicas o mecanografiadas; incluyendo fotocopiado, grabado y/o cualquier sistema de alojamiento de información sin previo permiso de INNES AIRE S.A. DE C.V.

Especificación Sugerida:

El difusor perforado modelo PDE-R estará diseñado para aplicaciones de aire acondicionado, ventilación y calefacción tanto en sistemas de volumen constante como en sistemas de volumen variable para retorno. El difusor PDE-R en sus opciones en acero o aluminio, cuenta con una malla perforada que provee un área libre del 51%. El plenum estará disponible en acero ó aluminio. La serie PDE se suministrará en módulos de 12"x12", 16"x16", 20"x20" y 24"x24" con la característica que pueda ser instalado en plafón corrido debido a su diseño. El acabado es en pintura electrostática en colores de línea: blanco, blanco tablaroca o negro mate. Los difusores PDE-R están disponibles con cuellos redondos desde 6" hasta 18" y con cuellos cuadrados desde 6"x6" hasta 18"x18". Como accesorios opcionales estarán el Control de Volumen Cuadrado (CVC), Control de Volumen Redondo (CVR) hasta diámetro 16" y el Marco de Montaje (MCE) para instalación en plafón corrido.

» Modelo	» Material	» Módulo	» Marco	» Cuello	» Tamaño del cuello	» Accesorio marco (opcional)	» Control de volumen (opcional)	» Soportes (opcional)	» Acabado
Perforado *PDE- R*	A= Aluminio F= Acero	Ver tabla en plano de dimensiones	5/8" (estándar) 1/0" (extendido)	R= Redondo C= Cuadrado	Ver tabla en plano de dimensiones	EA: MCE Aluminio EF: MCE Acero	CVC CVR	NO SI	B: Blanco T: Blanco tablaroca N: Negro A: Color aluminio L: Lavado E: Color especial

Ninguna parte de este documento podrá ser reproducida o retransmitida de cualquier forma, siendo estas: electrónicas o mecanografiadas; incluyendo fotocopiado, grabado y/o cualquier sistema de alojamiento de información sin previo permiso de INNES AIRE S.A. DE C.V.